GHD HARTMANN international
Vertretungen in über 35 Ländern – siehe www.ghd.net

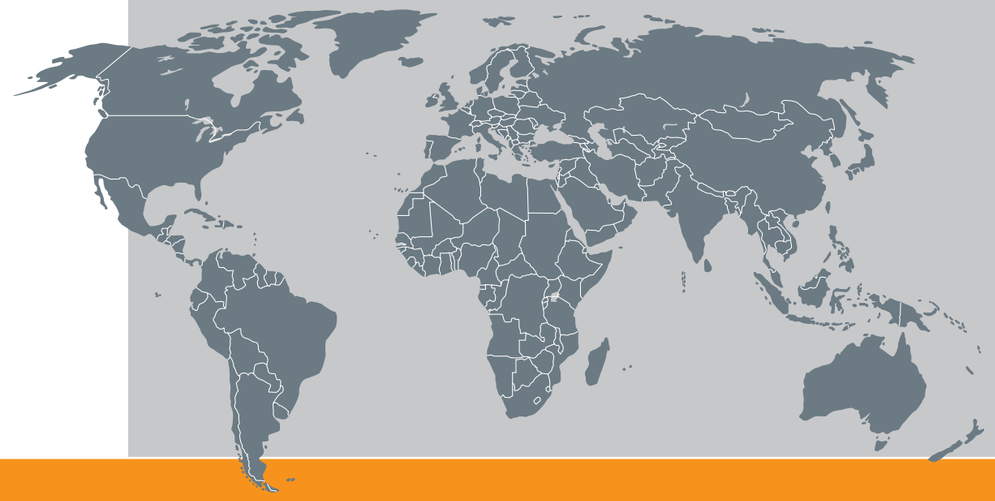

VERSCHLIESSEN

EC 101 KS
VERSCHLIESSGERÄT

Technische Daten

Baumaße:	Länge:	ca. 1800 mm
	Breite:	ca. 1060 mm
	Höhe:	min. 1900 mm
	Einlaufhöhe:	min. 955 mm
Produktabmessungen:	Länge:	bis 400 mm
	Breite:	bis 200 mm
	Höhe:	bis 120 mm
Leistung:	60-100 Packungen / min (produktabhängig, sowie abhängig von der Art des Antriebes)	
Steuerung:	Omron oder Omron/Yaskawa	
Frequenzregelung oder Servoregler:	Hitachi oder Omron/Yaskawa	
Anschlusswerte:	230/400 Volt / 50 Hz	
Anschlussleistung:	2 kW	
Luftanschluss:	min. 6,0 bar (ISO 8573-1)	
Gewicht:	600 kg	

Mögliche Zusatzausrüstung:
- Folienprinter „HPD“ zur Bedruckung von Kunststoff-Clipband
- Eigenantrieb und Eintaktvorrichtung für universellen Einsatz (für manuelle und automatische Beschickung)
- Produktspezifische Maschinenausführung mit Neigungswinkel 20°, 30°, 45° oder 60°
- EC 101 K: Optional für Produktbreiten bis 360 mm
- Verstellbare Produktfächer durch einstellbare Mitnehmerkette

GHD Georg Hartmann Maschinenbau GmbH
Schwalbenweg 24
D-33129 Delbrück, Germany
Tel: +49 (0)5250.9843-0
Fax: +49 (0)5250.9843-33
Web: www.ghd.net
E-Mail: info@ghd.net

HARTMANN

- EC 101 H
- EC 101 HS
- EC 101 IS
- EC 101 KS
- EC 104
- EC 108
- EC 130
- EC 135
- EC 140
- EC 140 S
- EC 150 V

HARTMANN

EC 101 KS

Verschließgerät

Dieses Verschließgerät wurde zur Kombination mit vertikalen oder horizontalen Schlauchbeutelmaschinen entwickelt. Die kontinuierliche Arbeitsweise des Gerätes setzt voraus, dass beide Anlagen synchron zueinander arbeiten. Die Synchronisation mit der vorgeschalteten Verpackungsmaschine kann sowohl mechanisch durch Ketten- oder Kardanantrieb als auch per elektronischer Welle erfolgen. Mit einem Neigungswinkel von 20°, 30° oder optional 45° und 60 Grad werden die Beutel über ein quer angestelltes Produkt-Mitnehmerband abgeführt. Eine integrierte Vakuum-Einrichtung in der Verschließstation saugt die überschüssige Luft aus den zu verschließenden Beuteln ab und gewährleistet eine optimal straffe Verpackung. Die Produktbeutel werden anschließend in der Verschließstation verschlossen und ausgefördert.

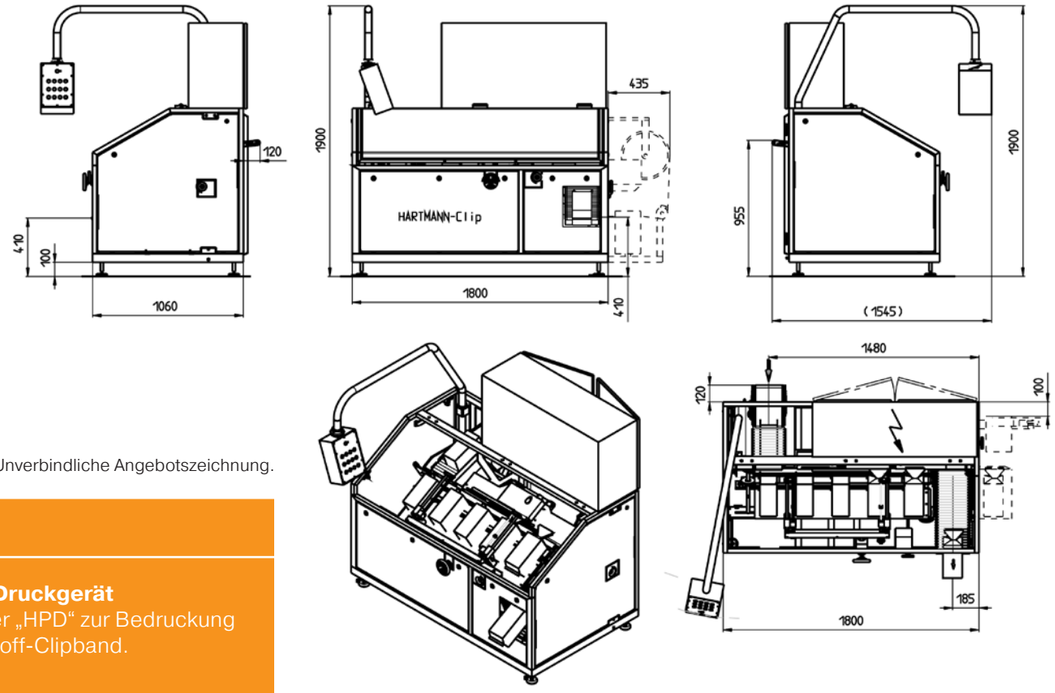

Unverbindliche Angebotszeichnung.

Optional: Druckgerät
Folienprinter „HPD“ zur Bedruckung von Kunststoff-Clipband.

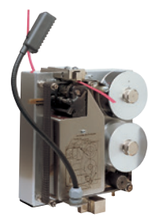

EC 101 K
Auf kundenspezifischen Wunsch kann der EC 101 K, eine längere Variante des EC 101 KS, für breitere Produkte geliefert werden.