GHD HARTMANN international

Vertretungen in über 35 Ländern – siehe www.ghd.net

SCHNEIDEN

BS 20
SCHÄLAUTOMAT

Technische Daten

Baumaße:	Länge: Breite: Höhe:	4812 mm 1370 mm 2000 mm
Produktabmessungen:	Länge: Breite: Höhe:	250-460 mm 85-150 mm 85-150 mm
Leistung:	bis 55 Brote / min (produktabhängig)	
Geschwindigkeit Bandmesser:	bis 360 m / min (stufenlos regelbar)	
Bandmesserlänge:	76 inch / ca. 1,9 m	
Steuerung:	Omron	
Frequenzregelung:	Hitachi	
Pneumatik:	Festo	
Anschlusswerte:	230/400 Volt / 50 Hz	
Anschlussleistung:	4 kW	
Druckluft:	min. 6,0 bar (ISO 8573-1)	
Gewicht:	1000 kg	

GHD Georg Hartmann Maschinenbau GmbH

Schwalbenweg 24
D-33129 Delbrück, Germany

Tel: +49 (0)5250.9843-0
Fax: +49 (0)5250.9843-33

Web: www.ghd.net
E-Mail: info@ghd.net

BS 20

Schälautomat

Der Schälautomat BS 20 ist zum Abtrennen der Brotkruste von kastenförmigen Weißbroten entwickelt worden. Das Abtrennen der Kruste erfolgt produktspezifisch in mehreren Schritten. Brote werden kontinuierlich in der Länge zugeführt. Im ersten Schritt werden die Brote von einem Bandmesserpaar beidseitig parallel geschält und anschließend um 90° gekippt. Es folgt ein zweites Bandmesserpaar, das die anderen Längsseiten parallel schält. Die Abschnitte werden zentral ausgefördert.
Der Schälautomat BS 20 ist optimal zur Kombination mit Hartmann Schneidemaschinen geeignet, die im Schneideprozess die Stirnseiten entfernen. Die Einstellung der Produktformate und Schnittpositionen erfolgt stufenlos ohne Werkzeuge. Die Geschwindigkeiten der Bandmesser sind regelbar.
Großzügig ausgelegte Türen und Hauben ermöglichen sowohl einen guten Reinigungs- und Wartungszugang als auch einen schnellen Messerwechsel.

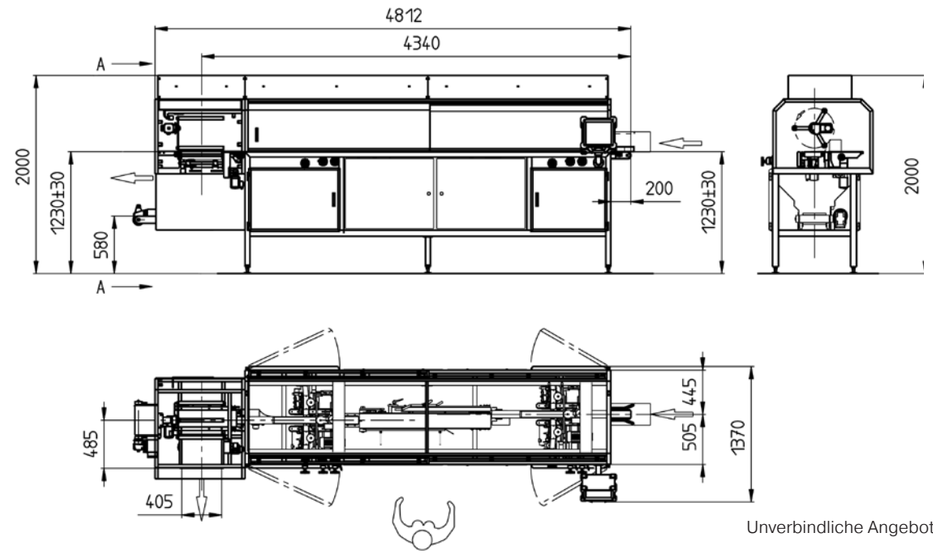

Unverbindliche Angebotszeichnung.

Schälautomat BS 20 im Überblick

- Intuitive Bedienung über Touch Screen
- Bandmessergeschwindigkeit stufenlos regelbar bis zu 360 m / min
- Direkte Zugänglichkeit des Messerbereichs zwecks Reinigung und Messerwechsel
- Hygiene- und servicefreundliche Konstruktion
- Frequenzregelung Hitachi
- Steuerung Omron

Optional:

- Komponenten zur Anpassung des Produkteinlaufs und -auslaufs sowie Geräte zum Transport der Abschnitte
- Reinraum-Ausführung

Schneideinheit
Die Produktzufuhr besteht aus 4 Förderelementen, die das Produkt für den Schneidevorgang allseitig sicher führen.

Schneideinheit
Geschwindigkeit der Bandmesser stufenlos einstellbar.

Display
Intuitive Bedienung über Touch Screen.