GHD HARTMANN internacional

Con representantes en más de 35 países – visite www.ghd.net

REBANADO

BS 20

DESCORTEZADORA DE PAN DE MOLDE

Datos técnicos

Dimensiones del equipo:	Longitud: Anchura: Altura:	4812 mm 1370 mm 2000 mm
Dimensiones del producto:	Longitud: Anchura: Altura:	250-460 mm 85-150 mm 85-150 mm
Capacidad:	hasta 55 productos / min (dependiendo del producto)	
Velocidad de la sierra:	hasta 360 m / min (ajustable continuamente)	
Longitud de la sierra:	76 pulgadas / aprox. 1,9 m	
Control:	Omron	
Variador de frecuencia:	Hitachi	
Neumática:	Festo	
Voltaje:	230/400 voltios / 50 Hz	
Potencia necesaria:	4 kW	
Aire comprimido:	mín. 6,0 bar (ISO 8573-1)	
Peso:	1000 kg	

20 A

GHD Georg Hartmann Maschinenbau GmbH

Schwalbenweg 24
D-33129 Delbrück, Alemania

Teléfono: +49 (0)5250.9843-0
Fax: +49 (0)5250.9843-33

Sitio web: www.ghd.net
E-Mail: info@ghd.net

HARTMANN

HARTMANN

BS 20

Descortezadora de pan de molde

La descortezadora BS 20 es un equipo diseñado para la eliminación de las cortezas laterales de un bloque de pan de molde.
En primer lugar, dos lados de las cortezas se rebanan gracias al primer par de cuchillas. A continuación, el pan se hace girar 90° sobre su eje longitundinal mediante un transportador especial. El segundo par de cuchillas cortará entonces la corteza de los otros dos lados del pan.
Un dispositivo de empuje transversal lleva los panes ya descortezados fuera de la BS 20 hacia una rebanadora . Por su parte, una cinta transportadora bajo el equipo transporta las cortezas eliminadas hacia otro punto de la instalación para su posible reaprovechamiento.

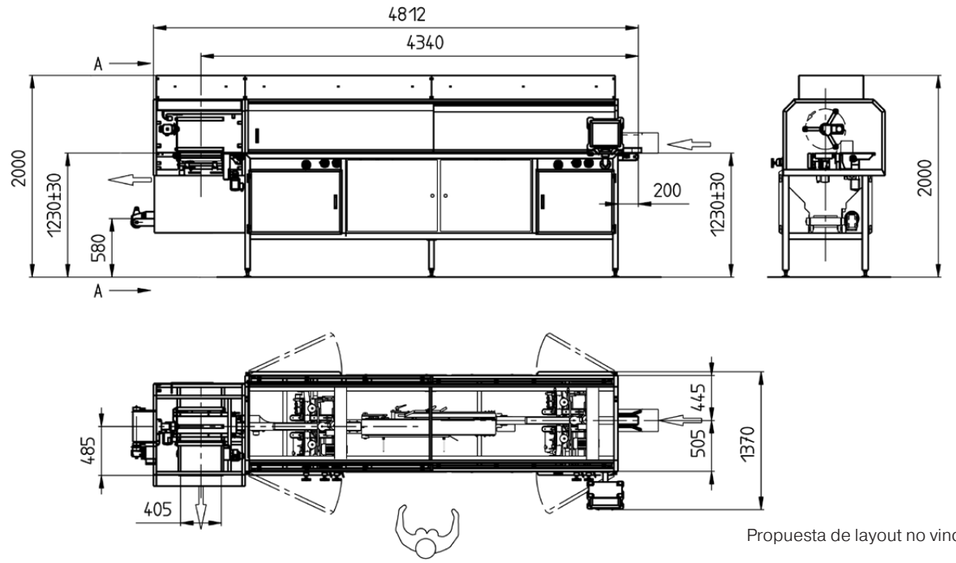

Propuesta de layout no vinculante.

Descripción general de la peladora BS 20

- Operativa sencilla e intuitiva gracias la pantalla táctil HMI
- Velocidad de la sierra ajustable continuamente hasta un máx. de 360 m/min
- Acceso directo al modulo de rebanado para limpieza y reposición de cuchillas
- Diseño optimizado para facilitar la limpieza y el mantenimiento del equipo
- Sistema de control Omron

Opcionales disponibles:

- Diseño personalizado de la entrada y salida de producto
- Posibilidad de diseñar el equipo para su empleo en salas blancas

Unidad de corte
La alimentación del producto consta de 4 elementos transportadores, que guían y sujetan con seguridad el producto por todos los lados durante el proceso de corte.

Módulo de rebanado
Velocidad de las sierras ajustable de forma continua.

Panel de control
Operativa sencilla e intuitiva gracias la pantalla táctil HMI.