GHD HARTMANN internacional

Con representantes en más de 35 países – visite www.ghd.net

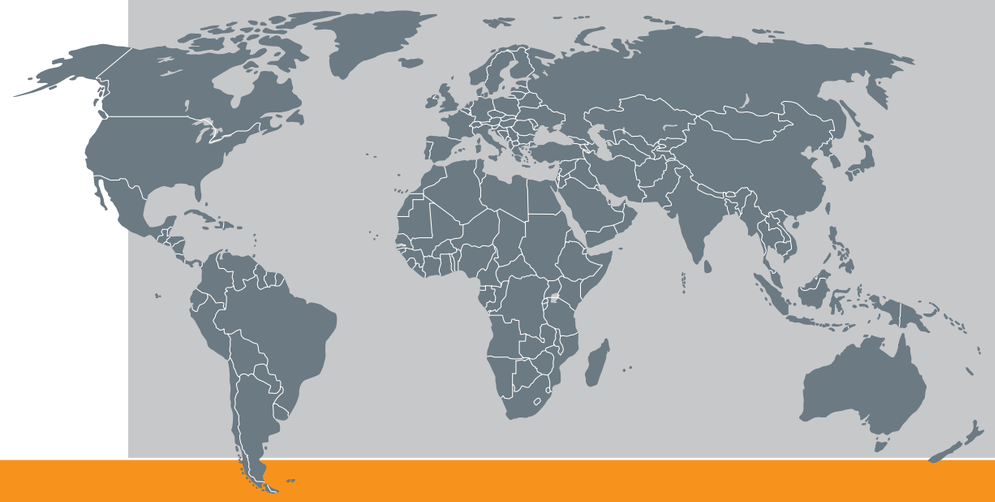

CERRADO

EC 140

CLIPADORA DE BOLSAS

Datos técnicos

Dimensiones del equipo:	Longitud:	aprox. 1625 mm
	Anchura incl. Bobina clipband:	aprox. 1155 mm
	Altura trabajo:	aprox. 960 mm
Dimensiones del producto:	Longitud:	máx. 400 mm
	Anchura:	máx. 180 mm
	Altura:	máx. 120 mm
	(para otras dimensiones consultar con GHD Hartmann)	
Capacidad:	máx. 45 paquetes / min (dependiendo de la longitud del producto)	
Voltaje:	230/400 voltios / 50 Hz	
Potencia necesaria:	0,8 kW	
Aire comprimido:	mín. 6 bar (ISO 8573-1)	
Peso:	235 kg	

Opcionales disponibles:

- Impresora de transferencia térmica „HPD“ para impresión sobre el cierre
- Cinta salida inclinada
- Tolva de alimentación

22 A

GHD Georg Hartmann Maschinenbau GmbH

Schwalbenweg 24
D-33129 Delbrück, Alemania

Teléfono: +49 (0)5250.9843-0
Fax: +49 (0)5250.9843-33

Sitio web: www.ghd.net
E-Mail: info@ghd.net

GHD HARTMANN

- EC 101 H
- EC 101 HS
- EC 101 IS
- EC 101 KS
- EC 104
- EC 108 SV
- EC 130
- EC 135
- EC 140
- EC 140 S
- EC 150 V

GHD HARTMANN

EC 140

Clipadora de bolsas

El diseño compacto de la clipadora EC140 permite su empleo en espacios reducidos o ubicaciones complicadas donde otra máquina no cabría. La máquina viene equipada con una mesa de soplado de bolsas para ayudar a la alimentación manual del producto y su empuje al módulo de cierre de bolsas.
Asimismo, cuenta con unas guías de producto que pueden ser ajustadas rápidamente y sin necesidad de herramientas para minimizar los tiempos de cambio de formato.
Adicionalmente el equipo incorpora una plataforma equipada con ruedas bloqueables que permite su transporte entre diferentes ubicaciones.

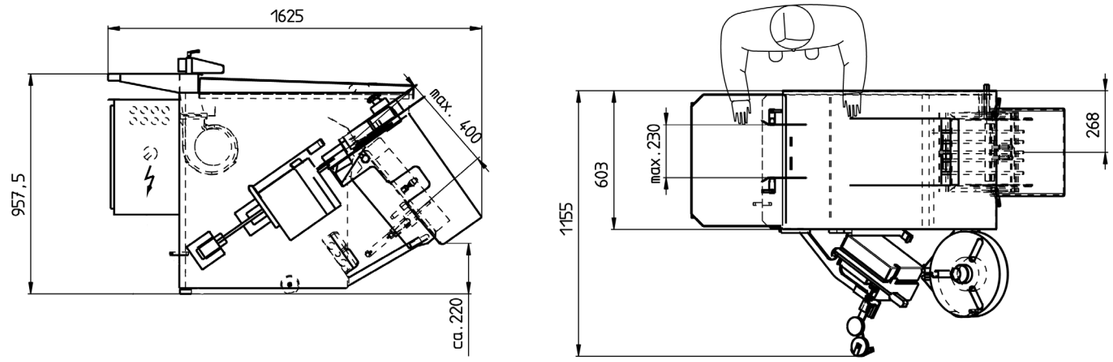

Propuesta de layout no vinculante.

Destacado: guías de producto
El equipo cuenta con unas guías de producto ajustables sin herramientas para minimizar los tiempos de cambio de formato.

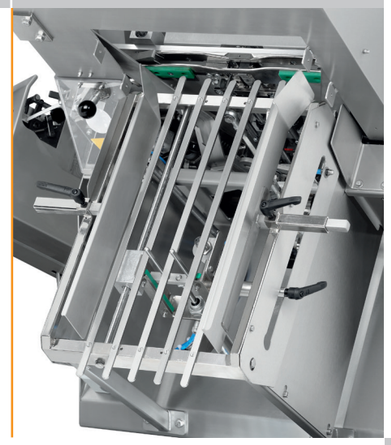

Opcional: mesa giratoria de acumulación
Para la recogida de productos ya embolsados.

Opcional: cinta de transporte inclinada modelo FZ
Traslada los productos desde la salida del equipo a una mesa de acumulación o hacia la zona de encajado.

Destacado: dispositivo de soplado
Permite la pre-apertura de bolsas.

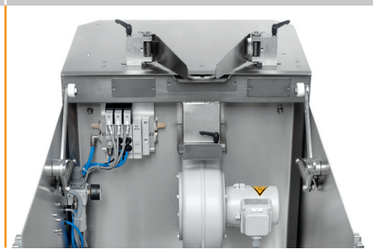

Destacado: mesa de alimentación de productos
- Fabricada en acero inoxidable para una mayor higiene y fácil limpieza
- Abridores de bolsa ajustables para facilitar el proceso de embolsado
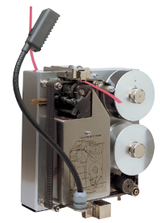
Opcional: impresora HPD
Impresora de transferencia térmica HPD para impresión de fecha/lote sobre el propio cierre.