GHD HARTMANN international

Rappresentata in più di 35 paesi – vedere www.ghd.net

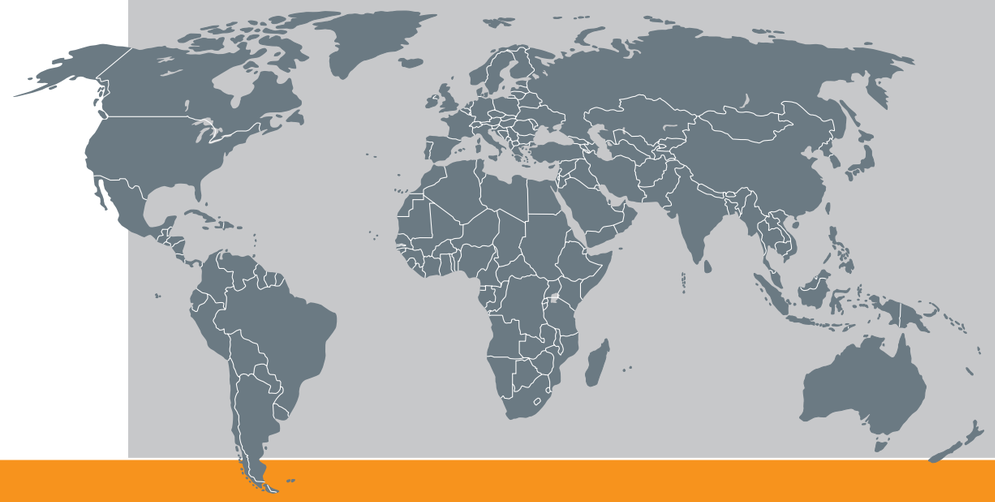

CONFEZIONAMENTO

VS 320 SV
CONFEZIONATRICE

Dati tecnici

Dimensioni:	Lunghezza:	ci. 4295 mm
	Larghezza:	ci. 2035 mm
	Livello tavola:	min. 955 mm
	Altezza totale:	min. 1790 mm
	Altezza contenitore di raccolta film:	2545 mm
Dimensioni del prodotto:	Lunghezza:	60-300 mm
	Larghezza:	max. 260 mm
	Altezza:	20-150 mm
	(altre dimensioni a richiesta)	
Produzione:	Fino a 70 cicli / min (Capacità in relazione al prodotto)	
Controllore:	Omron	
Servoinvertitore:	Omron / Yaskawa	
Materiale di confezione:	Sacchetti di plastica prefabbricati	
Alimentazione di energia:	230/400 Volt / 50 Hz	
Ingresso energia:	4,0 kW	
Aria compressa:	min. 6,0 bar (ISO 8573-1)	
Peso:	1600 kg	

Apparecchiatura addizionale disponibile:
- Nastro di uscita motorizzato (temporizzato)
- Versione di acciaio inox
- Progetto per camera bianca in molti stadi
- VS 320 SV 14: Larghezza di lavoro fino a 14" / 360 mm
- Chiusura di sigillatura

Distributore per l'Italia:
FOOD TECHNOLOGY Srl
Via Adua 3
25015 Desenzano del Garda
(BS), Italia
Tel: +39 030 9912746
Fax: +39 030 7870262
Web: www.foodtechnology.it
E-Mail: info@foodtechnology.it

GHD Georg Hartmann Maschinenbau GmbH
Schwalbenweg 24
D-33129 Delbrück, Germany
Tel: +49 (0)5250.9843-0
Fax: +49 (0)5250.9843-33
Web: www.ghd.net
E-Mail: info@ghd.net

- VS 320 / VS 320 S
- VS 320 SV

GHD HARTMANN

VS 320 SV

Confezionatrice di elevata produzione con un’ampia gamma di lavorazione

Confezionatrice di sacchetti completamente automatizzata speciale per prodotti larghi e piatti. A causa della sua adattabilità universale per confezionare e sigillare sacchetti di plastica, la macchina soddisfa i complessi requisiti di confezionamento ad un livello internazionale. Il dimensionamento del progetto di azionamento assicura una elevata precisione dei punti di commutazione per tutte le funzioni e riduce la manutenzione al minimo. La separazione completa dell’area di lavorazione dei prodotti e l’azionamento meccanico consentono a questa generazione di macchine di soddisfare anche tutti i requisiti della camera bianca. Tecnologia di servoazionamento per la maggior parte degli assi.

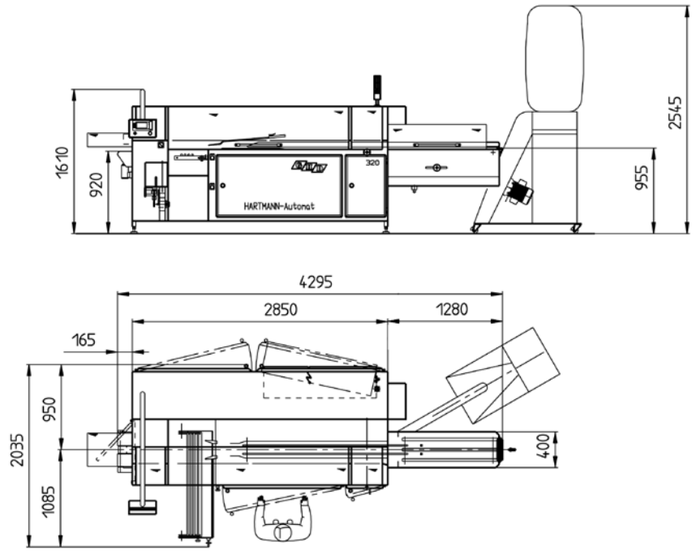

Disegno di montaggio suggerito non vincolante.

Collettore di deposito di film
Rimozione con vuoto dei depositi di film prodotti durante la sigillatura.
I depositi sono raccolti in un sacchetto di plastica intercambiabile.

Panoramica delle caratteristiche della confezionatrice VS 320 SV

- Unità di azionamento servocontrollate
- Il dispositivo di blocco l’apparecchiatura quando l’ultimo sacchetto viene spinto fuori dalla pila di sacchetti
- Unità di preapertura e gonfiaggio dei sacchetti controllata ad impulsi
- Unità di prelievo di sacchetti alimentata a vuoto
- Filtro sterile per sterilizzare l’aria compressa che viene in contatto con i prodotti
- Camera del filtro con cartucce di filtro avvitabili a monte della soffiante di aspirazione
- Piastre di distribuzione con dispositivi di fissaggio a rapido disimpegno, regolabili in continuo (altezza e larghezza)
- Stazione di sigillatura integrata controllata ad impulsi con controllo di temperatura

Ingresso
Barriere di luce regolabili in modo flessibile per una rapida regolazione per differenti prodotti.

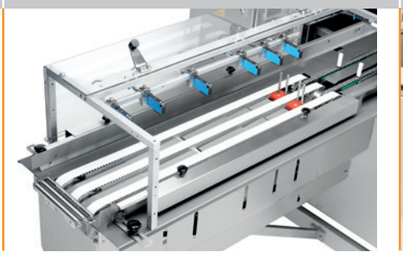

Magazzino automatico di sacchetti "ABM"
Le pile di sacchetti possono essere ricaricate mentre l'apparecchiatura è in funzione.

Interno del portello
Sempre disponibili: apri-sacchetti specifiche dei prodotti sono accolte entro il portello.

Pompa di raffreddamento
Sistema di pompa robusto per raffreddare la barra sigillatura.

Sigillatura con la barra di sigillatura
La stazione di sigillatura controllata da impulsi assicura risultati di sigillatura esatti.

Opzionale: Chiusura di sacchetti con unità di clippaggio
In relazione ai requisiti, i vostri sacchetti dei prodotti possono essere chiusi anche con la nostra sperimentata unità di aggraffatura.