GHD HARTMANN internacional

Con representantes en más de 35 países – visite www.ghd.net

APILADO

STV 30

APILADOR AUTOMÁTICO

Datos técnicos

Dimensiones del equipo:	Longitud (configurable): aprox. 1000 mm Ancho de trabajo: aprox. 1200 mm Altura de entrada: aprox. 1500 mm Altura de salida: aprox. 1050 mm (estas dimensiones son configurables a medida de cada cliente)
Dimensiones de producto:	Productos planos (redondos, cuadrados o de otras formas) Ancho: aprox. 80-150 mm Largo: aprox. 80-150 mm Alto: aprox. 8-15 mm (otras dimensiones son posibles bajo petición)
Capacidad:	por línea de alimentación hasta 80 prod / min.
Alimentación eléctrica:	230/400 Volt / 50 Hz
Potencia requerida:	aprox. 2.0 kW
Aire comprimido:	min. 6.0 bar (ISO 8573-1)

17 A

GHD Georg Hartmann Maschinenbau GmbH

Schwalbenweg 24
D-33129 Delbrück, Alemania

Tel: +49 (0) 5250.9843-0
Fax: +49 (0) 5250.9843-33

Web: www.ghd.net
E-mail: info@ghd.net

› STV 30
› STV 40
› STV 50
› STV 60

STV 30

Apilador automático

Sistema automático para el apilado de productos planos alimentados de forma continua al sistema. Las pilas formadas se envían al sistema de envasado colocado a continuación. Diseño específico del equipo en función de la capacidad, la forma y el tipo de producto. Los amplios paneles practicables fabricados en metacrilato tanto la visión del interior del equipo como un fácil acceso al mismo para limpieza y mantenimiento.

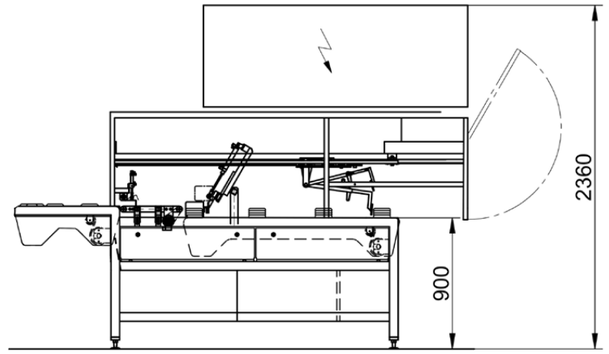

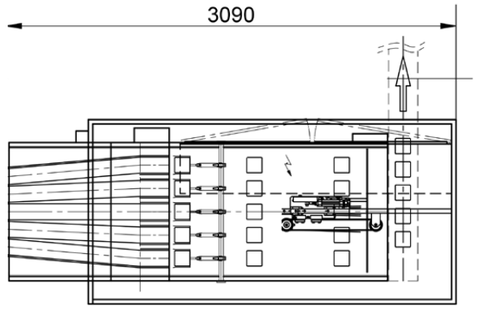

Propuesta de layout no vinculante.

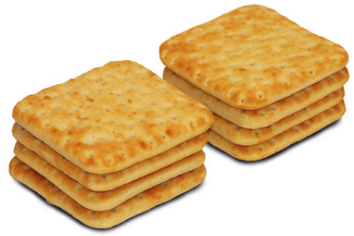

Resumen de las características del equipo STV 30:

- Alimentación continua de producto al sistema
- Patrones de apilado según receta
- Motor paso a paso de velocidad ajustable
- Alimentación dotada de guías ajustables en función del tamaño de producto
- Cangilones de apilado intercambiables en función de la forma del producto
- Transferencia de los productos apilados a una o dos envasadoras situadas a continuación

Destacado:
Buena visibilidad del interior y fácil acceso para limpieza y mantenimiento.

Destacado:
Transferencia controlada de los productos apilados a la envasadora.

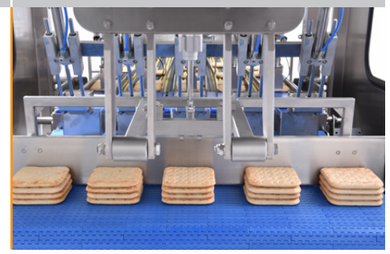

Opcional:
Posibilidad de integración en línea de otros equipos para el transporte, división o rebanado de los productos.

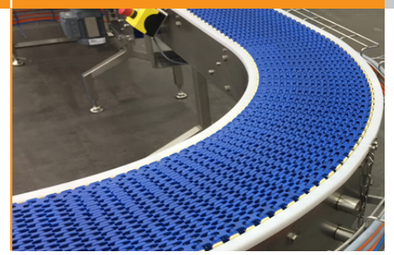

Destacado:
Carriles de alimentación independientes para permitir un apilado continuo.

Destacado:
Cangilones de apilado intercambiables.