GHD HARTMANN international

Представителства в повече от 35 страни - вижте www.ghd.net

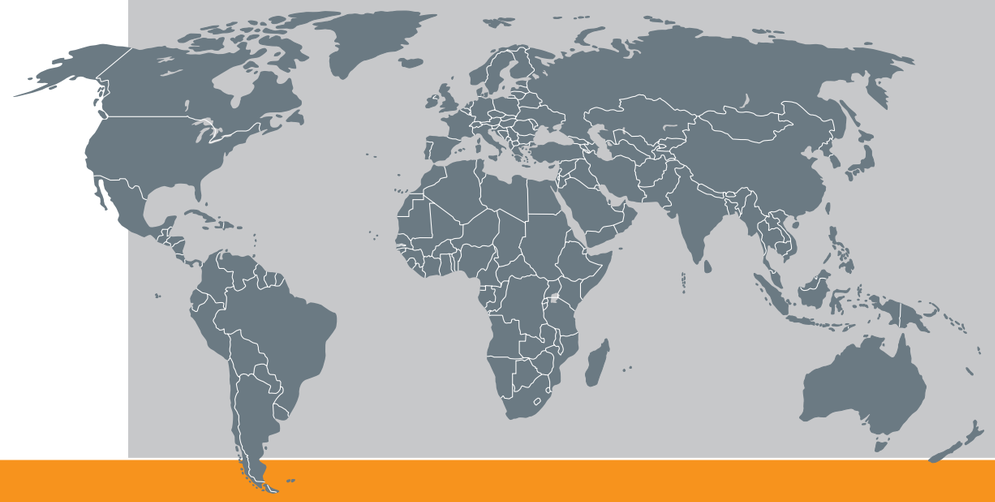

SLICING

SL 20

Лентов банциг модел Селектра

Технически данни

Габарити:	Дължина: Ширина: Височина:	около 2330 mm около 1050 mm около 2375 mm
Размер на продукта:	Дължина: Височина:	100-350 mm 50-160 mm
Производителност:	около 2500 бр / час (в зависимост от продукта)	
Скорост ножове:	400 m / мин.	
Дължина на ножовете:	150 инча / около 3.8 m	
Управление:	Контакторно	
Инвертори:	Hitachi	
Захранване:	230/400 Волта / 50 Hz	
Мощност:	4 kW	
Тегло:	850 kg	

Bulgaria 17 A

GHD Georg Hartmann Maschinenbau GmbH

Schwalbenweg 24
D-33129 Delbrück, Germany

Tel: +49 (0)5250.9843-0
Fax: +49 (0)5250.9843-33

Web: www.ghd.net
E-mail: info@ghd.net

- SL 20
- SL 25
- SL 30
- SL 50

GHD HARTMANN

GHD HARTMANN

SL 20

Лентов банциг модел Селектра

Автоматичен лентов банциг предназначен за нарязване на раличен тип хляб (тостерен, заводски , ръжен и др.). Рязането се осъществява посредством лентови ножове. Общата дължина на ножовете е 150 инча, измерена в опънато състояние между двата барабана.
Самоносещата тръбопроводна рама осигурява безпроблемното функциониране на машината. Дизайнът на вратите и капаците позволява лесен достъп за почистване и подмяна на ножове.

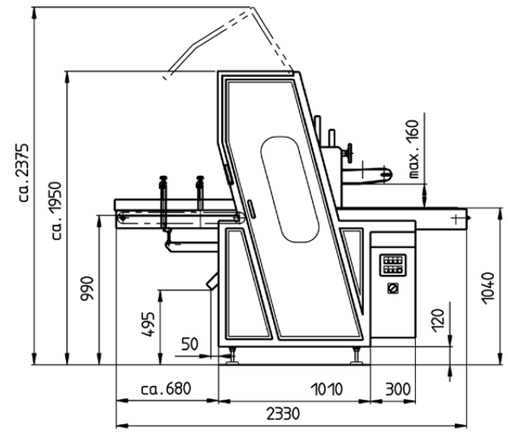

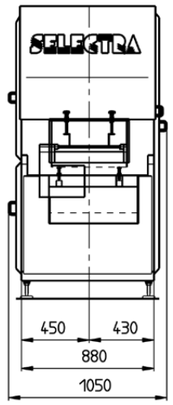

Ориентировъчни схеми.

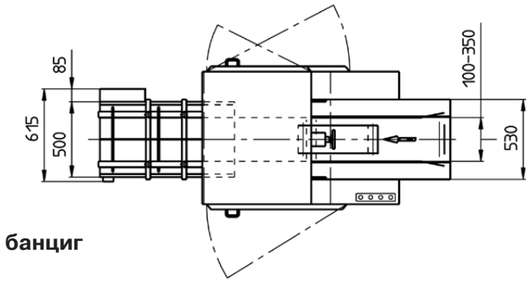

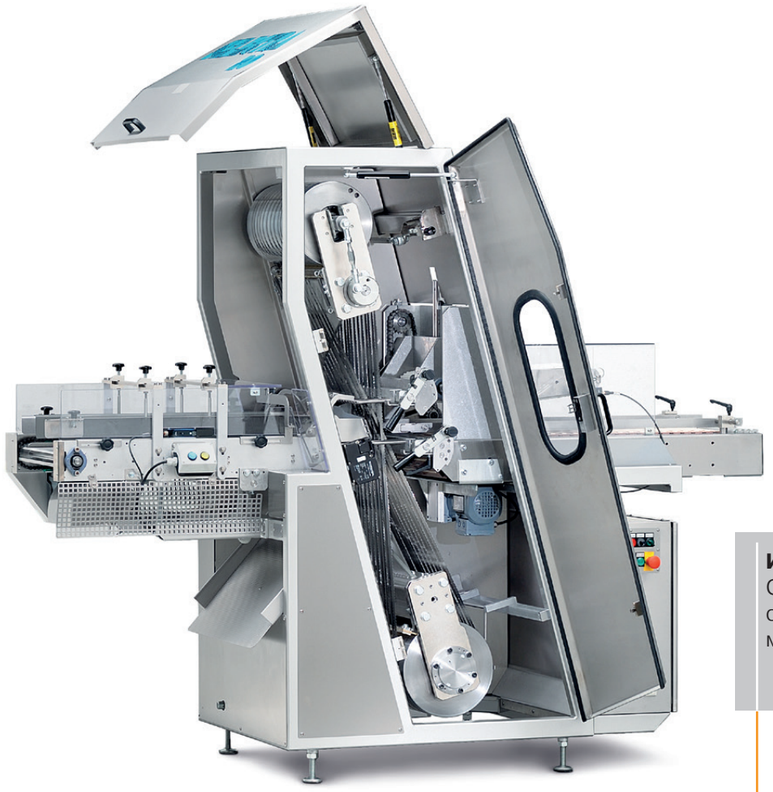

Описание на функциите на лентов банциг модел Селектра SL 20:

- Независимо окачване на задвижващия и паразитен барабан
- Слабо износващо се хромирано покритие на повърхностите на барабаните за по-дълга експлоатация на ножовете.
- Задвижването на ножовете е посредством 3 kW трифазен мотор.
- Устройство за опъване на ножовете и безключова система за смяната им
- Датчик за скъсан нож, който спира работата на машината
- Регулиране на скоростта на входящият конвейер
- Входящ конвейер съставен от горно и долно лентово задвижване
- Ръчно регулиране ширината на входящия и изходящ конвейер

Допълнителни опции:

- Допълнителни водачи на ножовете (възможна дебелина на филия 7-20 mm)
- Задвижване на ножовете с 4 kW трифазен мотор
- Патентована система за смазване на ножовете
- Версия от неръждаема стомана

Изходящ конвейер
Самостоятелно задвижване и синхронизация към пакетираща машина.

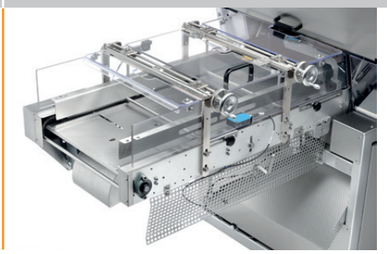

Ограничители на ножовете:
Слабо износващо се хромирано покритие на повърхностите на ограничителите и опростената конструкция на захващане към гребена им осигуряват дълъг експлоатационен период и лесно обслужване.
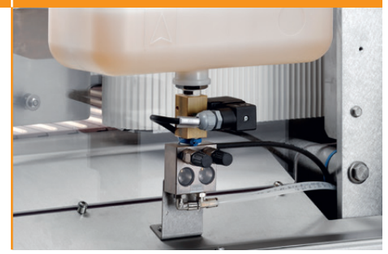
Допълнително: Смазване на ножовете
Патентована система за смазване на ножовете.