GHD HARTMANN internacional

Con representantes en más de 35 países – visite www.ghd.net

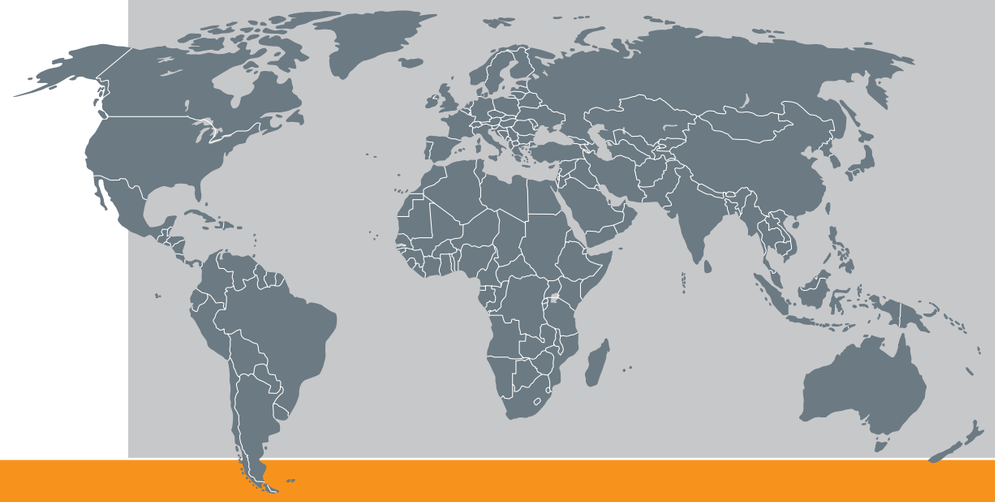

REBANADO

HB1 / HB2

REBANADORA DE BANDA HORIZONTAL (simple /doble)

Datos técnicos

Dimensiones del equipo:	Longitud: Anchura: Altura de trabajo: (dependiendo de los componentes instalados)	min. 2000 mm variable aprox. 1050 mm
Dimensiones de producto:	Altura: Altura de rebanado:	20 - 80 mm from 10 - 60 mm
Controlador:	Omron	
Variador de frecuencia:	Hitachi	
Alimentación eléctrica:	230/400 Volt / 50 Hz	
Potencia requerida:	aprox. 5.0 kW	
Aire comprimido:	min. 6.0 bar (ISO 8573-1)	

Opcionales disponibles:

- Sistema de lubricación
- Bandeja de recogida de migas
- Ajuste motorizado de la posición de rebanado
- Posibilidad de instalación como equipo individual o integrado en una línea de producción

GHD Georg Hartmann Maschinenbau GmbH

Schwalbenweg 24
D-33129 Delbrück, Alemania

Tel: +49 (0)5250.9843-0
Fax: +49 (0)5250.9843-33

Web: www.ghd.net
E-mail: info@ghd.net

HB1 / HB2

Rebanadora de Banda horizontal (simple /doble)

Equipo totalmente automático para el rebanado total de panecillos, baguettes, pan de hamburguesa y perritos. Los productos son sujetados entre dos cintas superior e inferior mientras son rebanados mediante una cuchilla horizontal de banda motorizada. Dependiendo de la configuración del equipo, puede efectuarse un rebanado simple o doble (dos pisos).
Tanto las guías de producto como las cintas superior e inferior pueden ser ajustadas fácilmente sin necesidad de herramientas. Los productos pueden ser introducidos al sistema en filas o con una distribución aleatoria.
El equipo está contruido en acero inoxidable (bastidor, cubiertas), lo que garantiza una larga vida útil del mismo y permite una fácil limpieza.

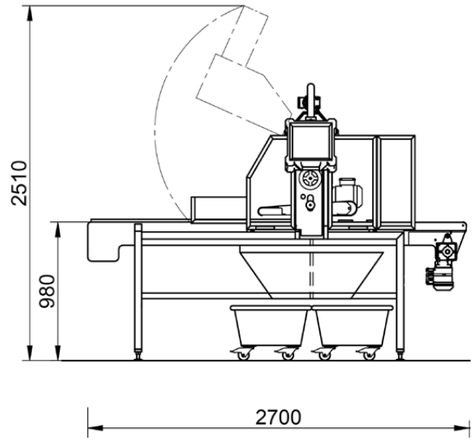

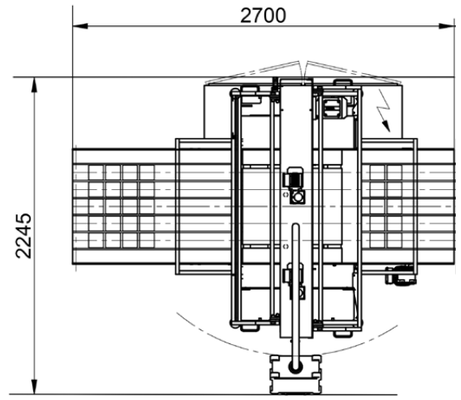

Propuesta de layout no vinculante.

Opcional:
Sistema de lubricación

Opcional:
Doble banda de rebanado

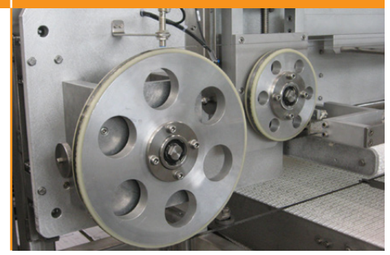

Características principales de la rebanadora HB1/HB2:

- Posibilidad de instalación como equipo individual o integrado en una línea de producción
- Adaptable a las necesidades específicas del cliente
- Banda de corte horizontal simple o doble
- Bandeja de recogida de migas
- Fácil acceso al interior del equipo para tareas de ajuste, mantenimiento y limpieza

Destacado:
Guiado preciso de la(s) cuchilla(s) durante el rebanado

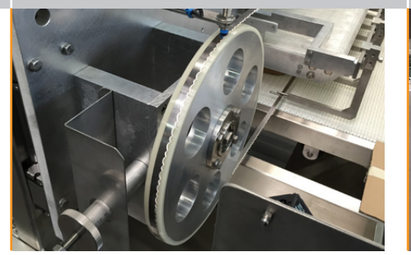

Destacado:
Tolva de recogida de migas

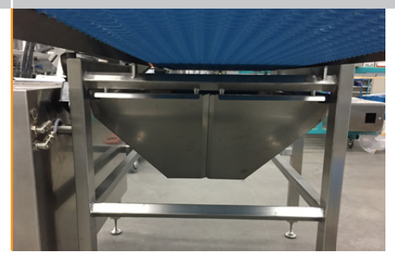

Destacado:
Bandeja de recogida de migas