GHD HARTMANN international

Rappresentato in più di 35 paesi – vedere www.ghd.net

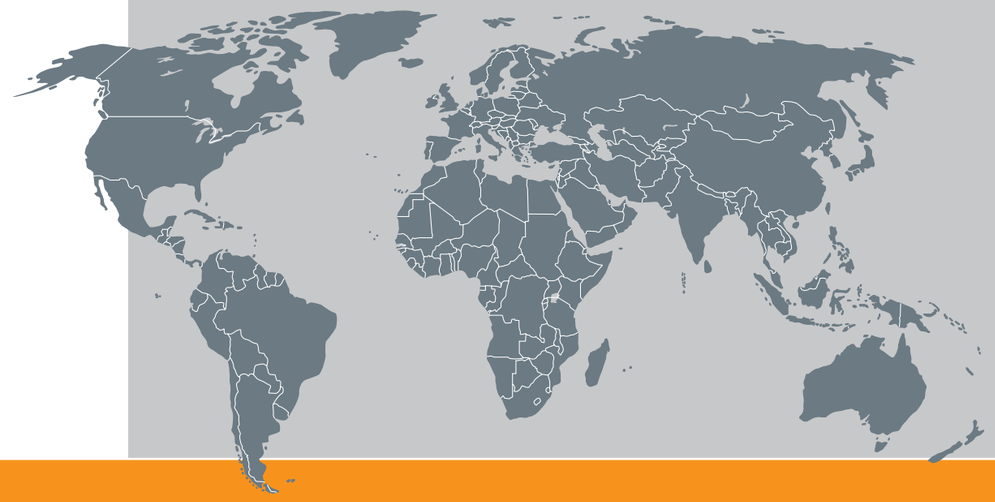

CHIUSURA CON CLIP

EC 104

CLIPPATRICE

Dati tecnici

Dimensioni:	Lunghezza:	ci.	1405 mm
	Larghezza:	ci.	975 mm
	Altezza:	ci.	1270 mm
	Altezza di lavorazione:	ci.	850+70 mm
Dimensioni del prodotto:	Lunghezza:		100-600 mm
	Larghezza:		50-180 mm
	Altezza:	max.	130 mm
	(Altre dimensioni a richiesta)		
Produzion:	ci. 40 confezioni / min (in relazione alla lunghezza del prodotto)		
Controllore:	Omron		
Controllore di frequenza:	Hitachi		
Alimentazione di energia:	230/400 Volt / 50 Hz		
Ingresso di energia:	1,0 kW		
Aria compressa:	min. 6,0 bar (ISO 8573-1)		
Peso:	250 kg		

Apparecchiatura addizionale disponibile:

- Stampante di pellicola a caldo ‚HPD' per contrassegnare il nastro di aggraffatura di plastica
- Tavola di apertura di sacchetti

18 A

Distributore per l'Italia:
FOOD TECHNOLOGY Srl

Via Adua 3
25015 Desenzano del Garda
(BS), Italia

Tel: +39 030 9912746
Fax: +39 030 7870262

Web: www.foodtechnology.it
E-Mail: info@foodtechnology.it

GHD Georg Hartmann Maschinenbau GmbH

Schwalbenweg 24
D-33129 Delbrück, Germany

Tel: +49 (0)5250.9843-0
Fax: +49 (0)5250.9843-33

Web: www.ghd.net
E-Mail: info@ghd.net

GHD HARTMANN

- EC 101 H
- EC 101 HS
- EC 101 IS
- EC 101 KS
- EC 104
- EC 108
- EC 130
- EC 135
- EC 140
- EC 140 S
- EC 150 V

GHD HARTMANN

EC 104

Clippatrice

Il progetto di concezione di questo sistema è di prelevare i prodotti confezionati in linea (confezioni a vaschetta, baguette, salcicce, ecc.) da una macchina di confezionamento orizzontale, la confezione viene chiusa, e i prodotti sono quindi trasportati in linea retta ad una stazione di raccolta successiva.
La sua costruzione compatta include ruote orientabili rende questa unità di aggraffatura flessibile così che essa possa essere usata in differenti posizioni. Gli sportelli dell'apparecchiatura si aprono facilmente e offrono accesso diretto a tutti gli elementi di azionamento. L'unità di aggraffatura è controllata ad impulsi, fornita con un azionamento separato, e non deve essere sincronizzata con la insaccatrice. I prodotti sono trasportati tramite nastri di trasporto. La velocità è regolabile in continuo. L'alimentazione manuale è possibile con una tavola di apertura di sacchetti opzionale.

Disegno di montaggio suggerito non vincolante.

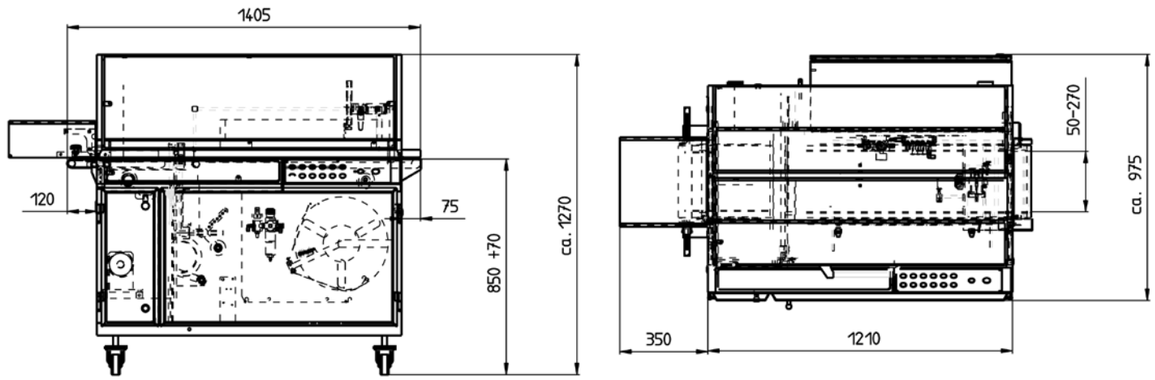

Opzionale: Tavola di apertura di sacchetti ergonomica (soffiaggio)
Se l'unità è combinata con una tavola di apertura di sacchetti, essa è anche idealmente adatta per l'alimentazione manuale.
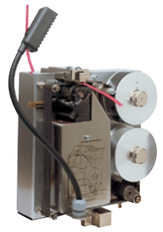
Opzionale: Unità di stampa
Stampante di pellicola a caldo 'HPD' per stampare sul clipdi plastica.