GHD HARTMANN internacional

Con representantes en más de 35 países – visite www.ghd.net

ENVASADO

AL 50

SISTEMA AUTOMÁTICO DE CARGA Y AGRUPACIÓN

Datos técnicos

Dimensiones del equipo:	Longitud:	aprox. 10720 mm
	Anchura:	aprox. 1950 mm
	Altura de la mesa:	aprox. 1000 mm
	Altura total:	aprox. 1820 mm
	(con GBK 420 dependiendo de los componentes instalados)	
Dimensiones de producto:	Longitud:	400 mm
	Anchura:	máx. 230 mm
	Altura:	máx. 150 mm
Capacidad:	hasta 36000 productos / h. (dependiendo de las configuraciones de envasado)	
Configuraciones:	entre 4 y 12 productos / paquete	
Alimentación eléctrica:	230/400 Volt / 50 Hz	
Potencia requerida:	7.0 kW (dependiendo de los componentes instalados)	
Aire comprimido:	min. 6.0 bar (ISO 8573-1)	
Controlador:	Omron	
Variador de frecuencia:	Hitachi	
Peso del equipo:	2900 kg (dependiendo de los componentes instalados)	

Opcionales disponibles:

- Unidad de control individual en caso de conexión con una envasadora existente
- Rebanadora de banda para rebanado en una o dos alturas
- Rebanadora de disco con un máximo de 5 cuchillas
- Sistema de expulsión de producto en caso de atasco de un equipo aguas abajo

GHD Georg Hartmann Maschinenbau GmbH

Schwalbenweg 24
D-33129 Delbrück, Alemania

Tel: +49 (0)5250.9843-0
Fax: +49 (0)5250.9843-33

Web: www.ghd.net
E-mail: info@ghd.net

GHD HARTMANN

› AL 50

GHD HARTMANN

AL 50

Sistema automático de carga y agrupación

Sistema modular para la alimentación automática a una máquina embolsadora de productos agrupados tales como panecillos, hamburguesas y perritos. Los productos, una vez contados y alineados en grupos, entran al sistema bien mediante cintas paralelas o a distintos niveles, dependiendo del tipo de agrupación final.
Dependiendo de los requerimientos de operación, el equipo AL 50 puede equiparse bien con una rebanadora de banda HB, de disco HS o ambas, gracias a su diseño modular. Combinando además este sistema con la probada tecnología de embolsado de los equipos GBK de Hartmann se asegura un óptimo resultado de envasado capaz de satisfacer los más altos estándares de calidad. El equipo AL 50 puede combinarse también con una envasadora flowpack horizontal (HFFS).
Tanto el bastidor como los paneles, cubiertas y cuadro eléctrico están realizados en acero inoxidable, lo que permite alargar la vida útil del equipo, así como una fácil limpieza del mismo.

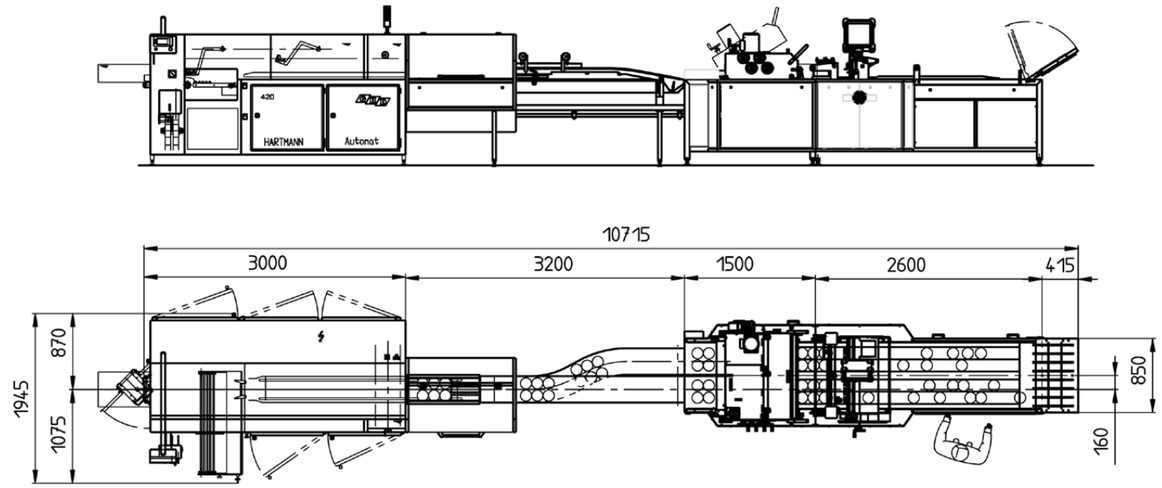

Propuesta de layout no vinculante.

Embolsadora GBK 420 en combinación con un sistema AL 50.

Resumen de las características del equipo AL 50

- Diseño modular
- Agrupación de productos desordenados
- Sistema de alimentación sencillo y configurable
- Posibilidad de sincronización con una embolsadora GBK o VS de Hartmann mediante encoder
- Sistema de alimentación y agrupación continuo
- Posibilidad de acoplar un sistema de rebanado de disco o de banda

Panel de control
Operación del equipo mediante pantalla táctil de manejo sencillo e intuitivo.